Опции для редукторов
AL, AR
Антиреверсное устройство (стопор обратного хода).

SO
Редукторы F 10 … F 41, обычно заполняемые на заводе смазкой на весь период эксплуатации, поставляются без смазки.

LO
Редукторы F 51 … F 90, обычно поставляемые без смазки, поставляются заполненными долговечным синтетическим маслом, в количестве, соответствующем указанному в заказе рабочему положению.

DV
Двойные сальники на входном валу. Опция предусмотрена только для редукторов, сочленяемых с компактными интегральными электродвигателями.

VV
Сальники из специального материала «Viton»® на входном валу.

PV
Сальники из специального материала «Viton» ® на входном и выходном валах.

FL
Обработанные плоскости с отверстиями для монтажа на боковых поверхностях (для редукторов F10 … F 41).
(Стандартное исполнение для редукторов F 51 … F 90).

Опции для электродвигателей
AA, AC, AD
Угол расположения рычага ручной разблокировки тормоза относительно соединительной коробки (вид со стороны вентилятора электродвигателя).
При отсутствии иных указаний рычаг ручной разблокировки тормоза (для электродвигателей с тормозом и устройством ручной разблокировки) располагается под углом 90° по часовой стрелке к месту расположения соединительной коробки (расположение AB). Иной угол расположения в соответствии с имеющимися опциями указывается в заказе. Стандартное исполнение = 90° по часовой стрелке. AA = 0°, AC = 180°, AD = 90° против часовой стрелки.

AL, AR
Антиреверсное устройство – стопор обратного хода (только для электродвигателей серии M).
Стопор вращения против часовой стрелки для редукторов с 2 и 4 ступенями редукции и вращения по часовой стрелке для редукторов с 3 ступенями редукции (вид со стороны выходного вала редуктора).

(B2)

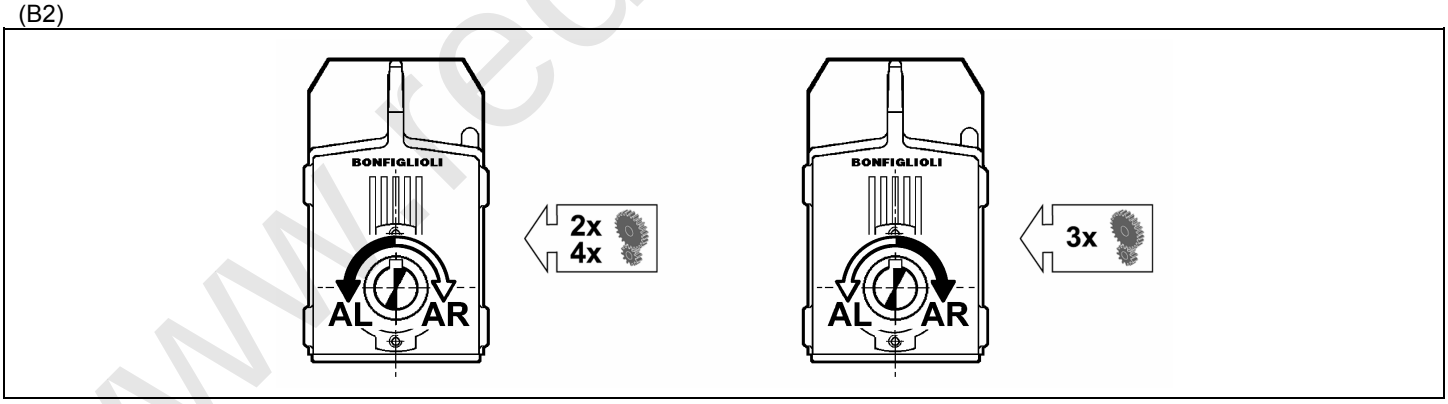

CF
Емкостный фильтр.

D3
Биметаллические предохранители (3 шт).

E3
Термисторы (3 шт.) для односкоростных и двухскоростных электродвигателей (в соответствии с классом изоляции).

F1
Маховик плавного разгона и остановки.

www.redukTor-mex.ru

H1
Противоконденсатные нагреватели. Стандартное напряжение питания 230В± 10%.

PN
Для электродвигателей, работающих от сети частотой 60 Гц, указывается нормированная мощность, приведенная к значению при питании электродвигателя от сети с частотой 50 Гц.

PS
Двусторонний выходной вал (опция не совместима с вариантами исполнения RC и U1).

RC
Защитный колпак (опция несовместима с опцией PS).

RV
Балансировка ротора по классу вибрации R.

TC
Исполнение TC является вариантом исполнения электродвигателя с защитным колпаком, предназначенным для применения в текстильной промышленности. Данная опция не применима к электродвигателям с двусторонним валом привода (модификация PS), двигателям в исполнениях EN1, EN2 и EN3, а также к двигателям с тормозом BA.

TP
Тропикализация.

U1
Принудительное охлаждение (опция несовместима с опциями PS и CUS).

U2
Принудительное охлаждение с автономным питанием без отдельной клеммной коробки. Подключение проводников выполнено при сборке. Опция не совместима с опциями PS и CUS. Исполнение возможно для электродвигателей BN 71 … BN 132, M1 … M4.

Более подробные сведения об опциях электродвигателей см. в разделе «Электродвигатели» настоящего каталога.

www.reduktor-mex.ru